KVT Kurlbaum AG Engineering and Coating

АРСИБМАШ
Arsenal Siberia Valves

Эксперт в области защиты от износа и коррозии

Что для Вас важно?

- Увеличение рентабельности
- Снижение издержек
- Быстрая логистика
- Срок службы и безаварийность
- Упрощение ремонта
- Простота в использовании
- Доступный и оперативный сервис
- Российский производитель

Мы решили эти задачи в наших технологиях!

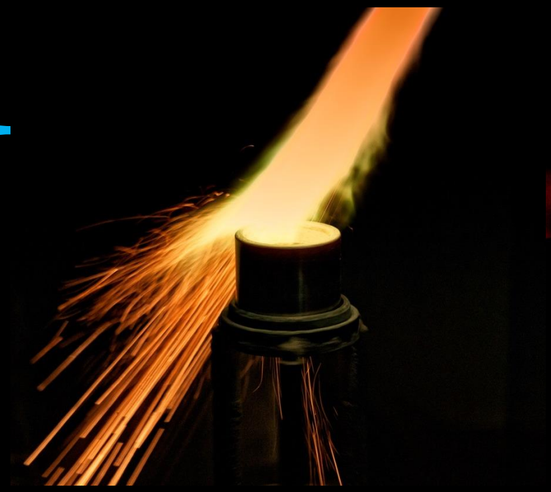

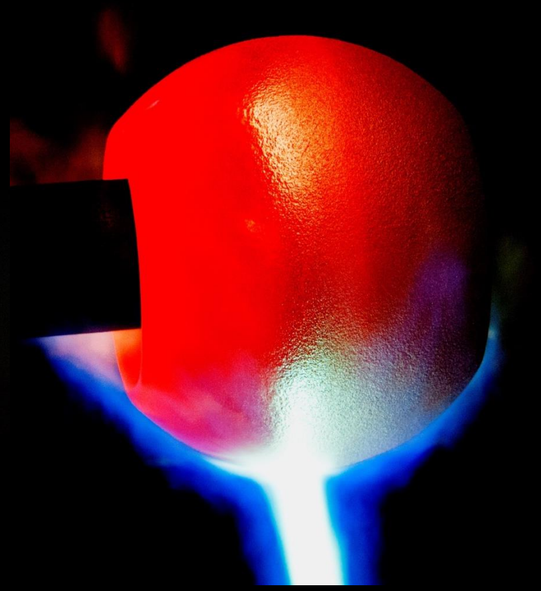

Сферы деятельности

Арматуры

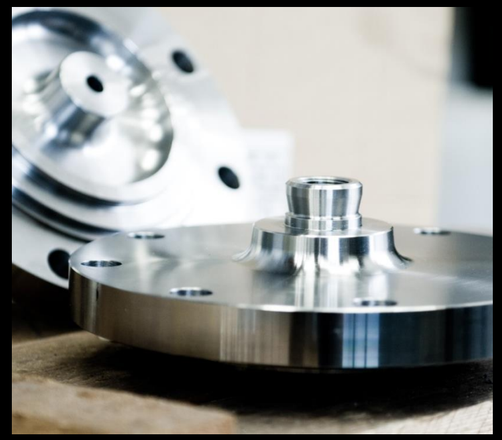

Машиностроение

Бурение

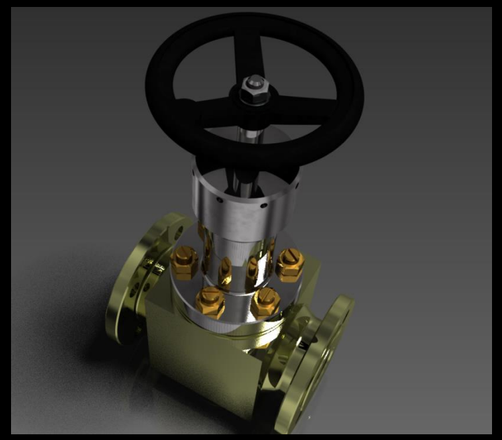

Арматуры KVT

Ключевые сферы деятельности:
всё от одного поставщика

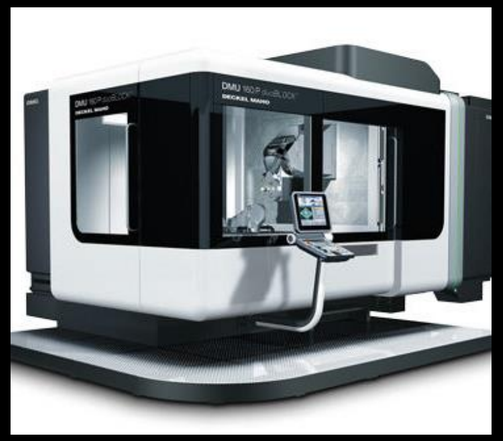

Механическая обработка

Покрытие

Заключительная обработка

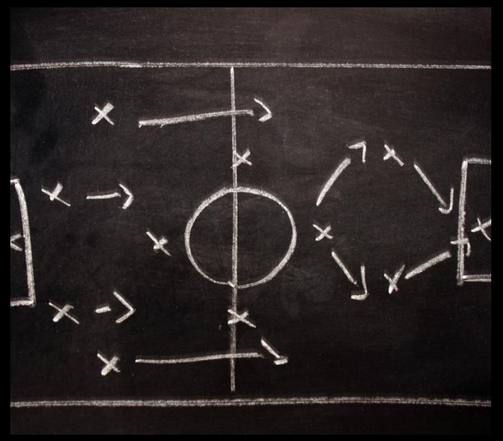

Партнер в сфере проектирования

Области применения металлических шаровых кранов

- Нефте- и газопромышленность
- Химическая промышленность
- Горно-добывающая промышленность
- Пищевая промышленность
- Полимерная промышленность
- Цементная промышленность
- Бумажная промышленность
- Энергетическая промышленность

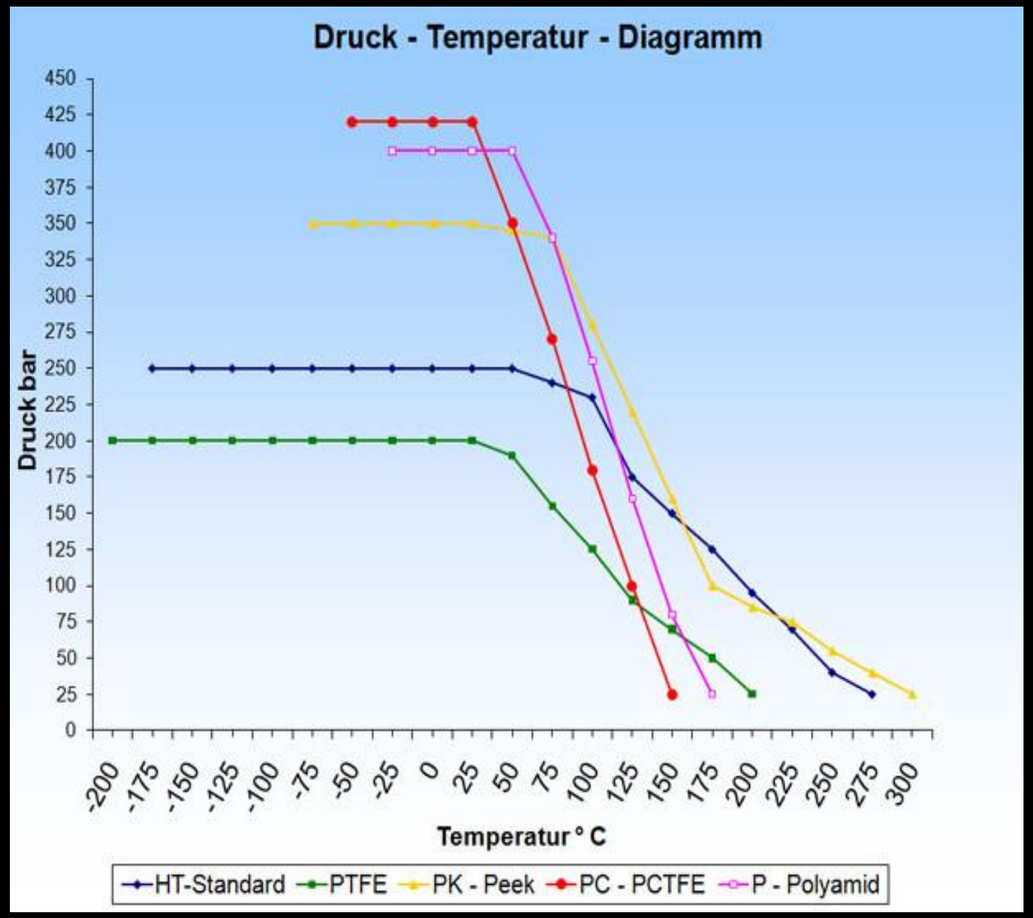

Факторы воздействия на шаровые краны

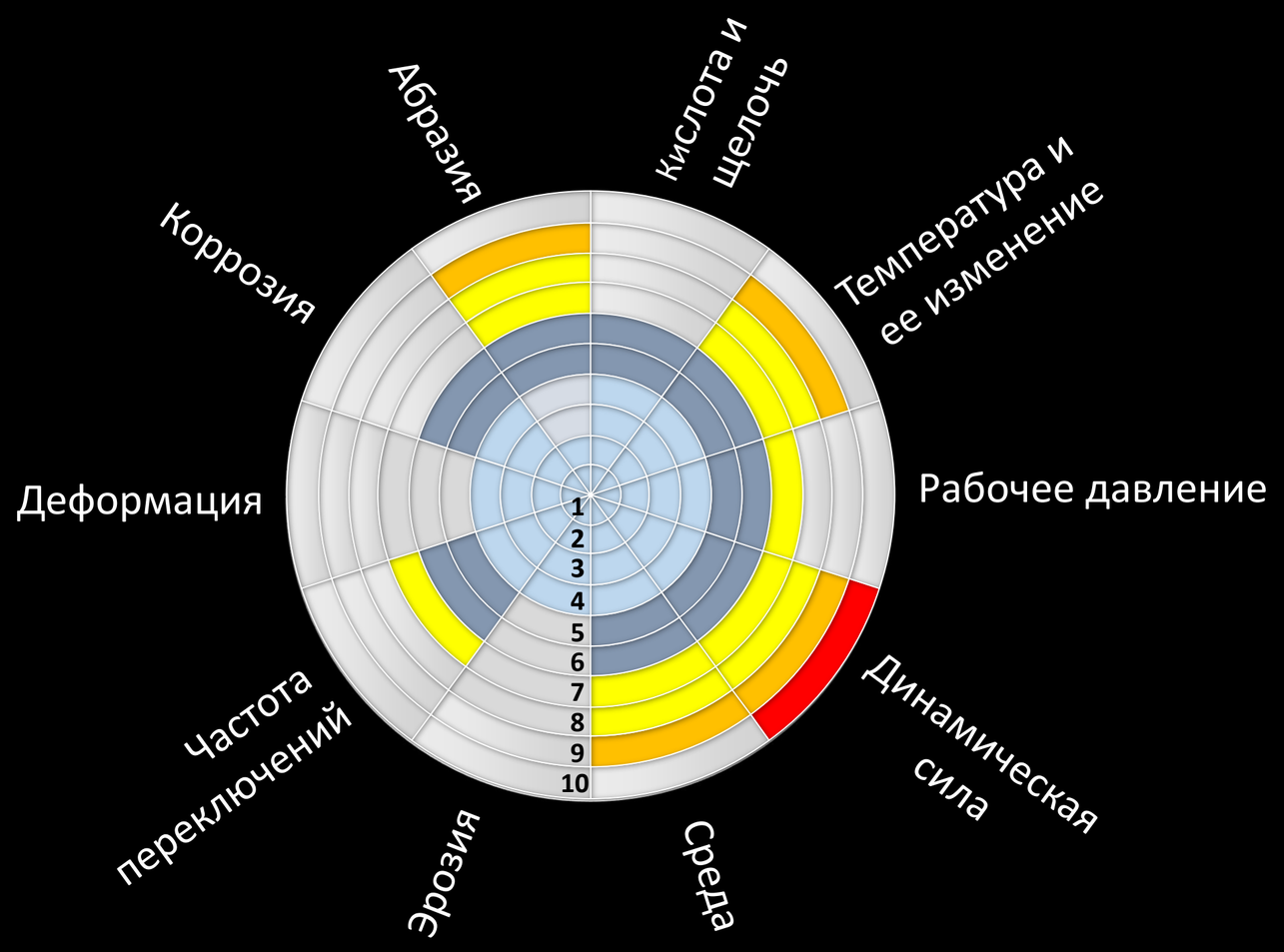

Фактор 1 – 4 слабое воздействие	**Фактор 5 – 6 средняя степень воздействия**	**Фактор 7 – 8 значительное воздействие**	**Фактор 9 существенное воздействие**	**Фактор 10 критическое воздействие**

Возможности покрытия: шаровой кран

Комбинация из

- базового материала
- системы покрытия
- и конструкции

определяют области применения в соответствии с:

- давлением
- температурой
- сроком службы

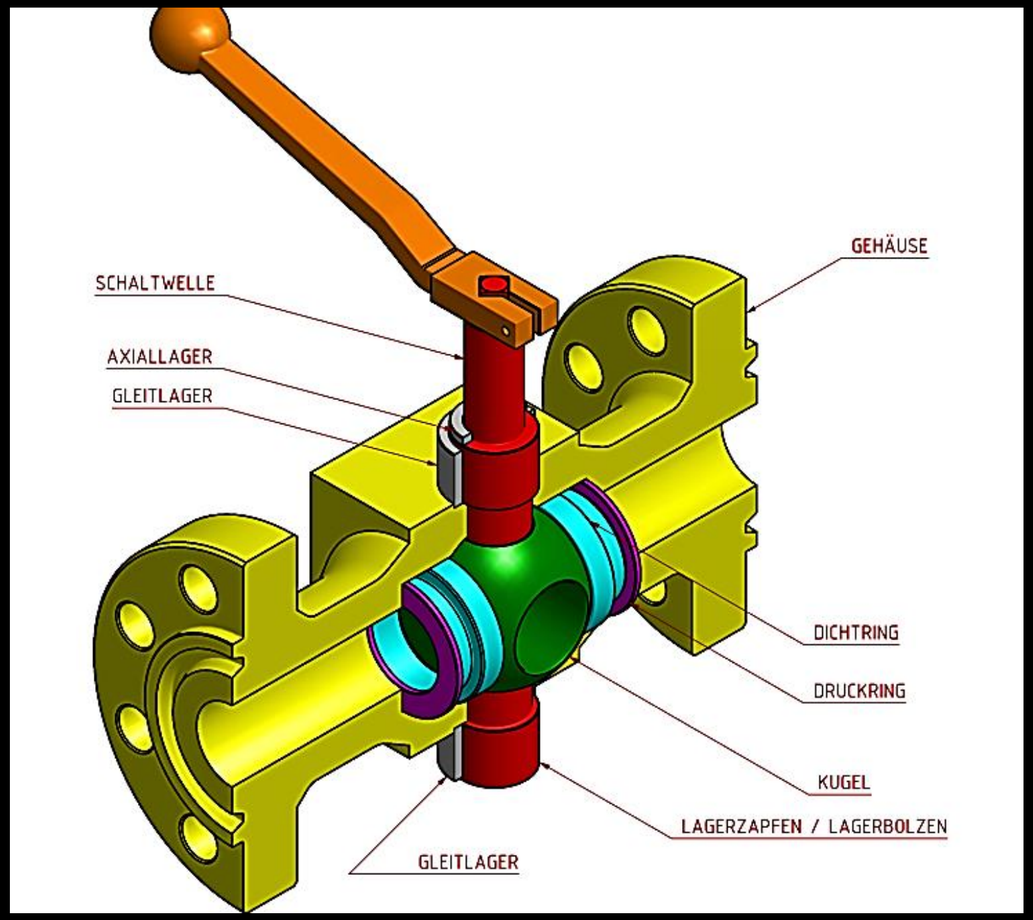

Технология нанесения покрытия KVT

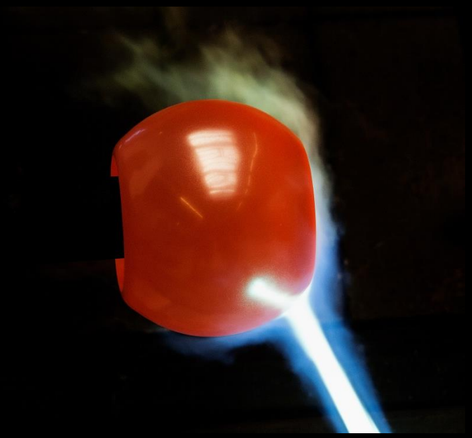

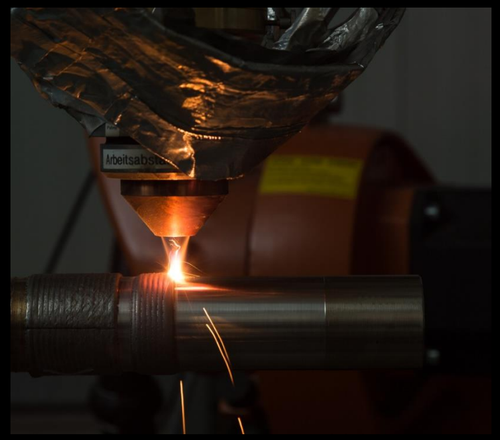

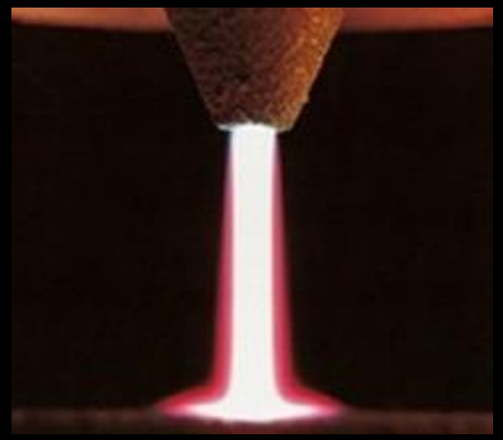

- HVOF (высокоскоростное газопламенное напыление)
- Spray & Fuse (Распыление и наплавка)
- PTA (плазменно-порошковая наплавка)
- Лазер

Преимущества металлических уплотнительных систем

Преимущество	Результат
Надежность	**Продление срока службы**
Высокое давление до 400 бар	**Увеличение частоты переключений**
Высокие температуры до 700 °C	**Реализуема более высокая степень герметичности**
Высокая скорость потока	**Износоустойчивость под воздействием одновременно нескольких факторов, таких как давление, температура, абразия**
Абразия	
Высокая химическая стойкость	
Очень хорошая защита от коррозии	
Высокая степень герметичности: Класс A	**Сокращение частоты техосмотров**

Преимущество

Технологии и разработки KVT

Проектирование

- Поддержка сбыта для заказчика
- Консультация по проектам
- Нанесение покрытий

Продукция

- Механическая обработка
- Заключительная обработка
- Контроль качества

Результат

- Рост оборота
- Рост прибыли
- Совершенствование продукции
- Экспансия за рубеж
- Сокращение затрат

Что получают инженеры и управленцы?

- Высокое давление
- Высокие температуры
- Истирание
- Особые требования к герметичности
- Повышение эксплуатационной безопасности
- Сочетание различных факторов воздействия

KVT + ASV

- Увеличение рентабельности **до 5-10%**
- Снижение издержек **до 50%**
- Быстрая логистика **– до 3-х дней**
- Срок службы и безаварийность
- Упрощение ремонта **– за 15 минут!**
- Простота в использовании **– экономия на обучении**

Сделано в РОСИИИ

Как получить наш продукт?

ООО «Арсибмаш», г. Тюмень

http://asv-tmn.ru/
http://kvt-group.de/